სს „საქართველოს სახელმწიფო ელექტროსისტემა“
მმართველთა საბჭოს თავმჯდომარე /
რეაბილიტაციის მმართველი
უჩა უჩანეიშვილი

შპს „საქართველოს საერთაშორისო ენერგეტიკული კორპორაცია“
აღმასრულებელი დირექტორი
ოლექსი ვილხოვოი

ალაზანჰესის სისტემასთან მიერთების ელექტრული სქემა

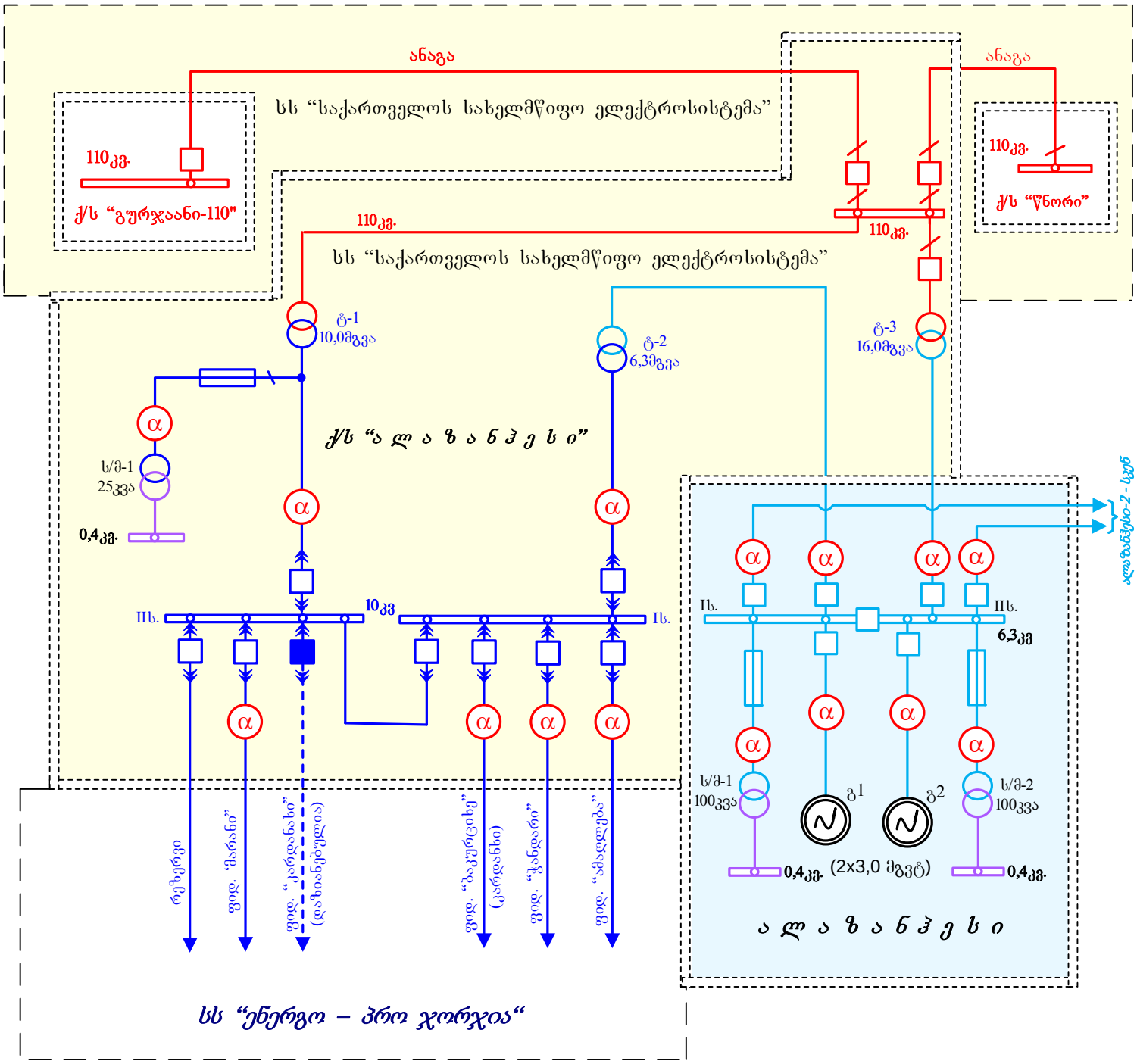

შემსრ: თ. მექერიშვილი
ტელ: 293-52-19

დახაზა: ი. ფრუიძე
27. 08. 2019წ.

პირობითი აღნიშვნა:

α ელექტრონული “ალფა” ტიპის მრიცხველები,